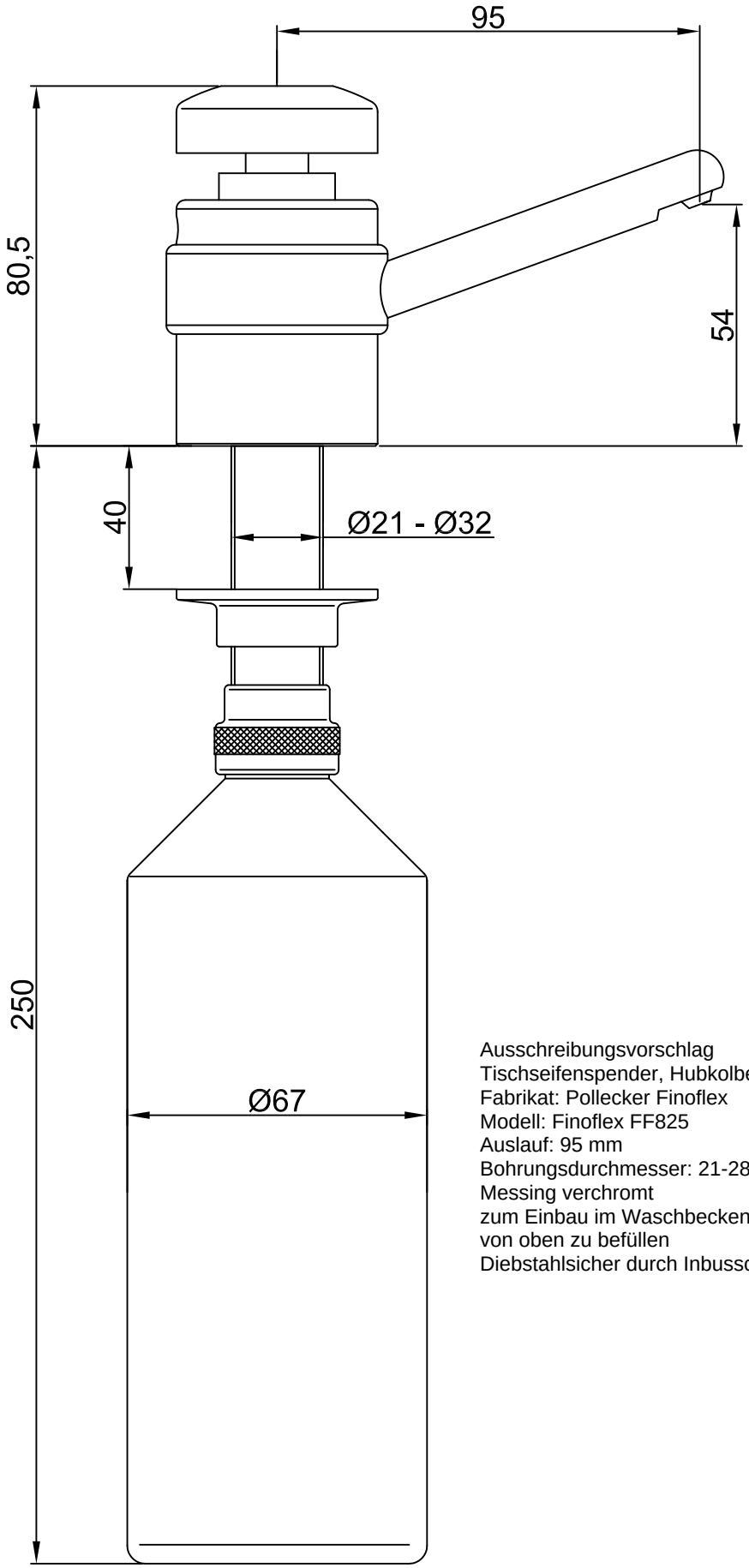

Ausschreibungsvorschlag
Tischseifenspender, Hubkolbenpumpe
Fabrikat: Pollecker Finoflex
Modell: Finoflex FF825
Auslauf: 95 mm
Bohrungsdurchmesser: 21-28 mm
Messing verchromt
zum Einbau im Waschbecken/-tisch
von oben zu befüllen
Diebstahlsicher durch Inbusschraube