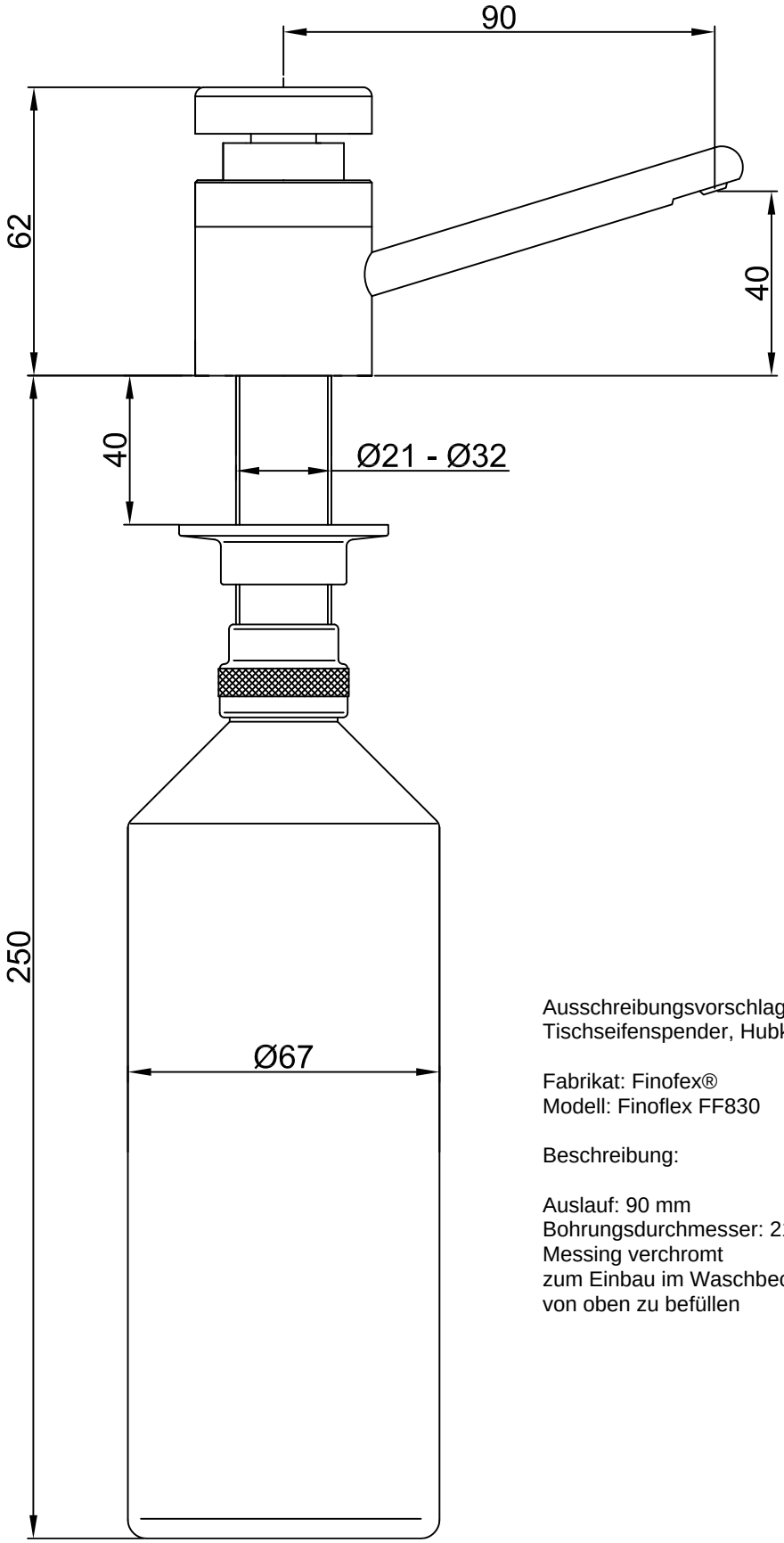

Ausschreibungsvorschlag
Tischseifenspender, Hubkolbenpumpe

Fabrikat: Finofex®
Modell: Finoflex FF830

Beschreibung:

Auslauf: 90 mm
Bohrungsdurchmesser: 21-24 mm
Messing verchromt
zum Einbau im Waschbecken/-tisch
von oben zu befüllen